Customer No.:

有害物质管理标准

欧盟ROHS环保指令

有特殊环保要求的客户名称) 有害物质管理标准

CM6893-B300BF-E Camera Module

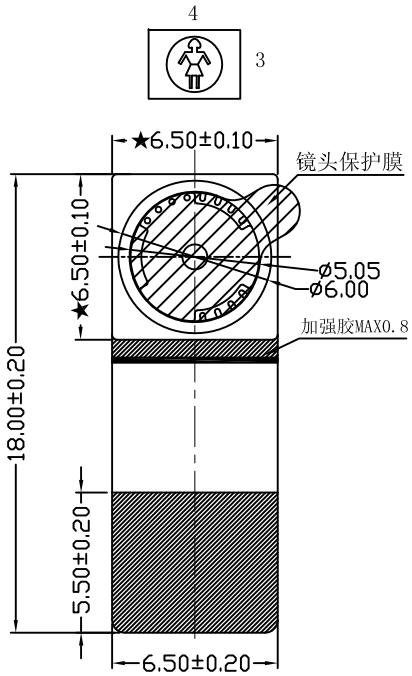

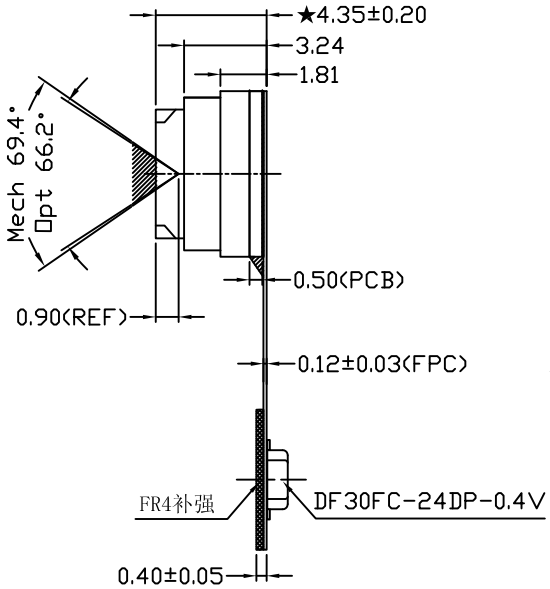

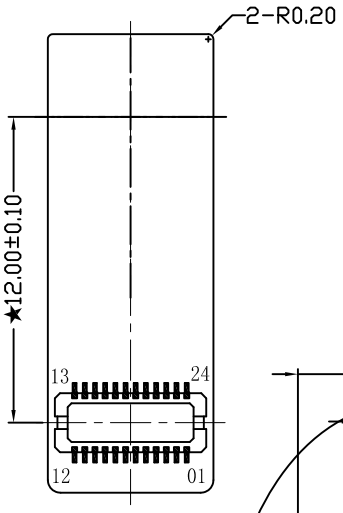

比例 2:1

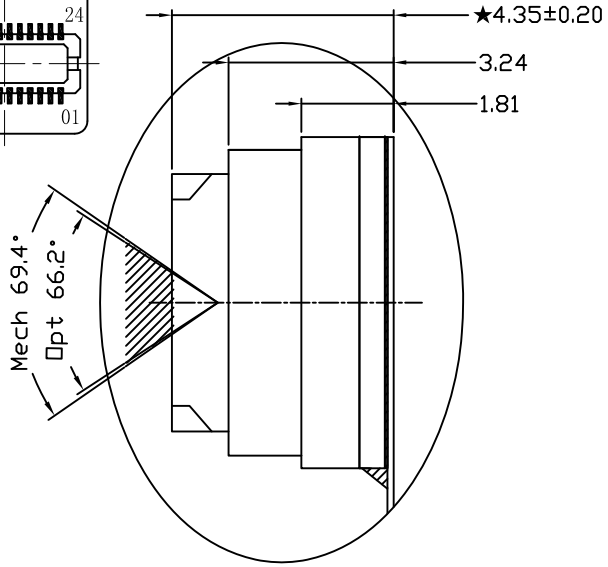

24PIN DESCRIPTION

PIN NO	NAME
1	DGND
2	DGND
3	SIOD
4	NC
5	DOVDD
6	SIOC
7	AGND
8	PWDN
9	AVDD
10	DVDD
11	RESET
12	STROBE
13	DGND
14	MCLK
15	DGND
16	NC
17	NC
18	DGND
19	MCP
20	MCN
21	DGND
22	MDP
23	MDN
24	DGND

主要参数(Module Specification)	
焦距(EFL)	2.75mm
光圈(F.NO)	2.8
视场角(View Angle)	66.2°
畸变(Distortion)	<1 %
景深(Focusing Range)	80 cm~Infinity
感光芯片(Chip Type)	HI-351
象素(Array Size)	3.0M
镜头类型(lens Size)	1/5INCH 3P+IR

备注:
1. 带★为关键尺寸;
2. 镜头型号为KBSETDV-0005
3. 模组I2C地址为0x40,0x41
4. FPC需要柔化

POWER SUPPLY:
AVDD:2.6V to 3.0V
DOVDD 1.8V/2.8V
DVDD 1.2V

CUSTOMER APPROVE		AMEND		
Mechanical	Electrical			
		1	修改备注	20120105
		NO.	CONTENT	DATE

手机摄像模组

TOLERANCE : DECIMAL .x ± .30 .xx ± .20 ∠ ± 1/4

TRULY OPTO-ELECTRONICS LTD.

PRODUCT NO.	DRAW NO.	REV
CM6893-B300BF-E		B

DWN	付全志 2012/01/04	DSN	付全志 2012/01/04
CHKD	李高阳 2012/01/04	APPD	刘铁楠 2012/01/04
NOT IN SCALE		UNIT mm	SHEET: 1/1